ПАНОКАМ | PNC-G48A1M-ASMX5

8 Мп ИК-подсветка Вариофокальная Купольная Камера видеонаблюдения

- 8 Мп 1/2.8" CMOS
- Поддержка H.264+, H.265+
- Дальность ИК-подсветки 40 м
- ИИ – защита периметра, детекция лиц, определение движения
- Встроенный микрофон и динамик
- Поддержка карт памяти MicroSD с емкостью 256 Гб
- 2.7 – 13.5 мм 5x zoom
- Питание 12 VDC/PoE
- IP67

Камера	
Сенсор	1/2.8” CMOS
Максимальное разрешение	8 Мп, 3840 × 2160
Электронная выдержка	Авто/Ручная 1/3 – 1/100000 с
Минимальная освещенность	Цветное: 0.007 люкс; Черно-белое: 0.0007 люкс; С включенной подсветкой: 0 люкс.
Отношение сигнал/шум	> 56 дБ
Дистанция ИК-подсветки	40 м
Управление подсветкой	Авто/Ручное
Линза	
Тип линзы	Моторизированная вариофокальная
Фокусное расстояние	2.7 - 13.5 мм
Максимальная диафрагма	F1.6
Углы обзора	Горизонтальный: 109° – 30° Вертикальный: 56° – 17° Диагональный: 131° – 35°
Диафрагма	Автоматическая
ИИ	
Интеллектуальное обнаружение движения	Да
Защита периметра	Пересечение линий (Классификация: транспорт, люди, безмоторные средства передвижения)

Обнаружение лиц	Да
Видео	
Сжатие	H.264H / H.264M / H.264B / H.265
Умное сжатие	H.264H+ / H.264M+ / H.264B+ / H.265+
Частота кадров	Основной поток: 8 Мп (1 – 20 кадров/с)
	Второй поток: D1 (1 – 25/30 кадров/с)
	Третий поток: 720p (1 – 25/30 кадров/с)
Потоковая передача	3 потока
Управление скоростью передачи данных	CBR/VBR
Скорость передачи видео	H.264: 3–20480 Кбит/с
	H.265: 3–20480 Кбит/с
Режим День/Ночь	Цветное/Черно-белое
BLC	Да
HLC	Да
Расширенный динамический диапазон (WDR)	140 дБ
Баланс белого	Да
Яркость	Авто/Ручная
Шумоподавление	3D DNR
Определение движения	4 зоны
Поворот картинки	0° / 90° / 180° / 270°
Зеркалирование	Да
Приватные зоны	4 зоны
Аудио	
Встроенный микрофон	Да
Встроенный динамик	Да
Two-way talk	Да
Сжатие аудио	G.711A / G.711Mu / G.726 / G.726ASF
Тревога	
Звуковая тревога	Да
Тревога по событию	Да
Сеть	
Сеть	RJ-45 (10/100 Base-T)
Протоколы	TCP/IP; UDP; HTTP; IGMP; ICMP; DHCP; RTP/RTSP; DNS; DDNS; FTP; NTP; PPPoE; UPnP; SMTP
Совместимость	ONVIF; CGI; P2P

User/Host	20 (Пропускная способность: 80 M)
Хранение	FTP; Micro SD (максимально поддерживает 256 Гб/FAT32)
Браузер	IE: IE8 и более поздние версии; Chrome; Firefox
Питание	
Питание	12 В DC (±30%) / PoE (802.3af)
Потребляемая мощность	Основная 2.5 Вт Максимальная 6.2 Вт
Внешние условия	
Рабочий диапазон температур	От -30°C до +60°C / Относительная влажность менее 95%
Условия хранения	От -40°C до +60°C
Уровень защиты	IP67
Общее	
Корпус	Металл
Размеры	110 мм × Ф122 мм
Вес	670г
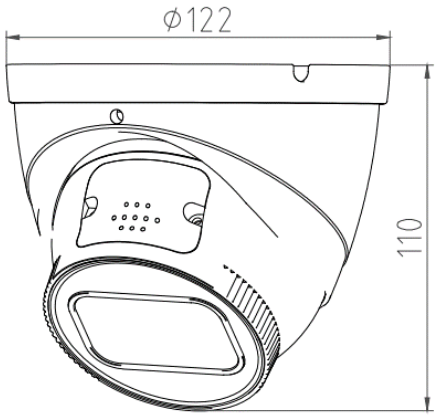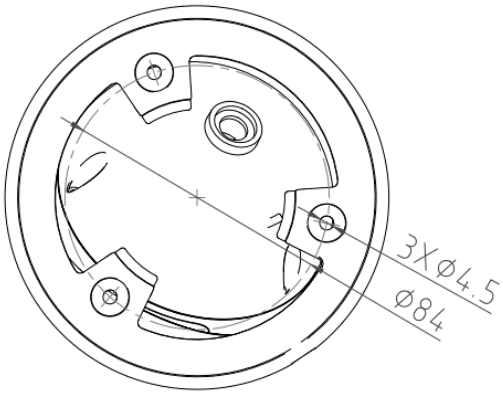
Габаритные размеры